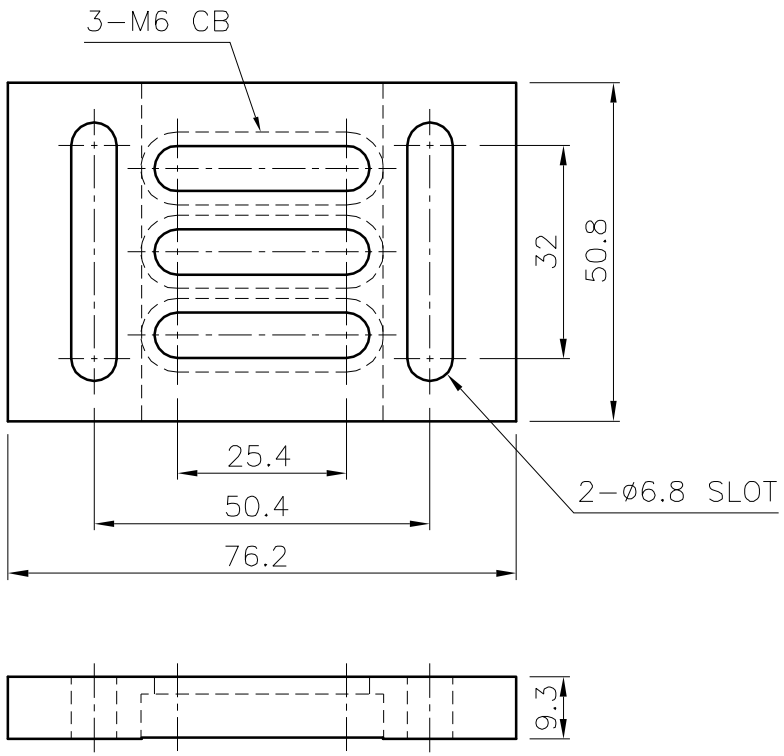

번호	도번	품명	수량	재 질	비고

NAMIL	승인 APPD		품명 TITLE	SB-2S	수량 Q'TY 1EA
	검도 CK'D		분류 ASSY		척도 SCALE 1 : 1
	설계 DSND		재질 MAT.		
남일광학기기 NAMIL OPTICAL COMPONENT			도번 DWG NO.		

기호	변경도번	변경사유 및 내용	일자	확인
△				
△				
△				
△				